Optimyst®

Installation and User's Guide

Model

MPT80 500004335

MPT100LS 500004336

EN NO

IMPORTANT SAFETY INFORMATION:

Read this manual first before attempting to install or use this electric Optimyst stove. Always comply with the warnings and safety instructions contained in this manual and presented on the appliance to prevent personal injury or property damage.

To view the full range of Dimplex products, visit www.dimplexfires.com

The product complies with the required Product Safety, Electromagnetic Compatibility and Environmental Standards.This product is fully compliant with LVD,EMC. RoHs and EcoDesign Directives. UK CA CE

EN: This product is only suitable for well insulated rooms or occasional use. DE: Dieses Produkt ist nur für gut isolierte Bereiche oder gelegentliche Verwendung geeignet. FR: Ce produit convient uniquement à des endroits bien isolés ou pour un usage occasionnel. IT: Questo prodotto è adatto solo per spazi ben isolati o per uso occasionale. ES: Este producto sólo es adecuado para espacios bien aislados o un uso ocasional. NL: Dit product is uitsluitend geschikt voor goed geïsoleerde ruimten of voor sporadisch gebruik. PL: Produkt ten jest odpowiedni wyłcznie do dobrze odizolowanych miejsc lub do okazjonalnego uytku. NO: Dette produktet egner seg kun for godt isolerte rom eller sporadisk bruk. RO: Acest produs este adecvat exclusiv spaiilor bine ventilate sau utilizrii ocazionale. CZ: Tento výrobek je vhodný pouze do dobe izolovaných prostor nebo k píležitostnému použití. DK: Dette produkt er kun egnet til velisolerede rum eller lejlighedsvis brug. PT: Este produto somente é adequado para espaços bem isolados ou uso ocasional. SE: Denna produkt är endast avsedd för välisolerade utrymmen eller tillfällig användning. FI: Tämä tuote soveltuu ainoastaan hyvin eristettyihin tiloihin tai satunnaiseen käyttöön. SK: Tento výrobok je vhodný len pre dobre izolované priestory alebo na obasné použitie. SI: Ta izdelek je primeren le za dobro izolirane prostore ali za obasno uporabo. HR: Ovaj proizvod je pogodan samo za dobro izolirane prostore ili povremenu upotrebu. HU: Ez a termék csak jól szigetelt terekhez vagy eseti használatra alkalmas

Dimplex®

INSTALLER: LEAVE THIS MANUAL WITH THE APPLIANCE.
CONSUMER: RETAIN THIS MANUAL FOR FUTURE REFERENCE

08/55320/0 Issue 1

REGISTER YOUR PRODUCT ONLINE

www.dimplexfires.com

Thank you for purchasing an Optimyst stove!

Please record your model and serial numbers for future reference.

Model _____

Serial Number _____

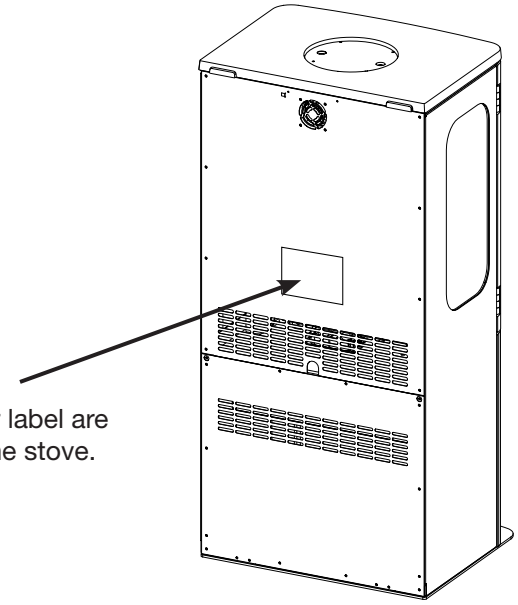

Model and serial number label are located on the back of the stove.

NO NEED TO RETURN TO THE STORE

If you have questions regarding the operation of this product or if you require assistance, before returning this product to the place of purchase.

contact us at:

www.dimplexfires.com/support

Please have your model number and product serial number ready.

SAVE THESE INSTRUCTIONS

⚠ IMPORTANT INSTRUCTIONS

CAUTION: FAILURE TO FOLLOW THESE INSTRUCTIONS MAY CAUSE INJURY AND/OR DAMAGE AND MAY INVALIDATE YOUR GUARANTEE

Important Safety Advice

When using electrical appliances, basic precautions should always be followed to reduce the risk of fire, electrical shock and injury to persons, including the following:

- If the appliance is damaged, check with the supplier before installation and operation.
- Do not use outdoors.
- Do not use in the immediate surroundings of a bath, shower or swimming pool.
- Do not locate the appliance immediately below a fixed socket outlet or connection box.
- Do not block the heat outlet or any of the air vents on this product.

Warning: This heater must not be used for anything other than normal domestic household purposes in the country where it was purchased from a recognised commercial retailer.

Do not use this heater if it has been dropped

Do not use if there are visible signs of damage to the heater.

Use this heater on a horizontal and stable surface, or fix it to the wall, as applicable.

Children of less than 3 years should be kept away unless continuously supervised. Children aged from 3 years and less than 8 years shall only switch on/off the appliance provided that it has been placed or installed in its intended normal operating position and they have been given supervision or instruction concerning use of the appliance in a safe way and understanding the hazards involved. Children aged from 3 years and less than 8 years shall not plug in, regulate and clean the appliance or perform user maintenance.

This appliance can be used by children aged from 8 years and above and persons with reduced physical, sensory or mental capabilities or lack of experience and knowledge if they have been given supervision or instruction concerning use of the appliance in a safe way and understand the hazards involved. Children shall not play with the appliance. Cleaning and user maintenance shall not be made by Children without supervision.

Warning: Do not use this heater in small rooms when they are occupied by persons not capable of leaving the room on their own, unless constant supervision is provided.

Warning: This appliance must be earthed.

The use of an extension lead or multi-plug adaptor is not advised when connecting this product to the mains. Connection through these devices could lead to a risk of overloading, overheating and even fire at the extension lead or adaptor due to inadequate connection quality.

This heater must be used on an ~alternating current supply (~) only and the voltage marked on the heater must correspond to the supply voltage.

Do not use this appliance in series with a thermal control, a program controller, a timer or any other device that switches on the heat automatically, since a fire risk exists when the appliance is accidentally covered or displaced.

Keep combustible materials such as drapes and other furnishings clear from the front, sides and rear of the heater. Do not use heater to dry your laundry.

Although this appliance complies with safety standards, we do not recommend its use on deep pile carpets or on long hair type of rugs (MPT80 model).

In the event of a fault unplug the appliance. Unplug the appliance when not required for long periods.

The appliance must be positioned so that the plug is accessible. If the supply cord is damaged it must be replaced by the manufacturer or service agent or a similarly qualified person in order to avoid a hazard. Keep the supply cord away from the front of the appliance.

Caution: Some parts of this product can become very hot and cause burns. Particular attention has to be given where children and vulnerable people are present. This instruction can be found at www.dimplexfires.com

⚠ IMPORTANT INSTRUCTIONS

Warning: In order to avoid overheating, do not cover the appliance. Do not place material or garments on the appliance, or obstruct the air circulation around the appliance, for instance by curtains or furniture, as this could cause overheating and a fire risk.

The appliance carries a "Do Not Cover" warning.

Warning: To reduce the risk of fire, ensure the front of the Optimyst stove is clear from obstruction.

Warning: In order to avoid a hazard due to inadvertent resetting of the thermal cut-out, this appliance must not be supplied through an external switching device, such as a timer, or connected to a circuit that is regularly switched on and off by the utility.

The front of the Optimyst stove must maintain 1 meter from any surrounding furniture, overhanging curtains, or other obstructions.

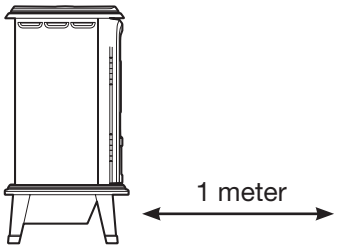

! **NOTE:** When placing this stove into an existing chimney breast ensure that the opening has been blocked to avoid any draft effecting the flame effect or the heater.

Before installation, check that the supply voltage is 230-240 V.

! **NOTE:** The Optimyst stove must be plugged into AC power. Take the time to thoroughly read all safety warnings and instructions before installing the device. Carefully remove all packing items and read the warning labels on the device. Please keep the packing for future use in case of any necessary moving of the unit.

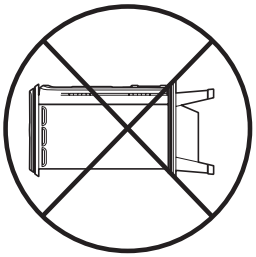

Always ensure that the Optimyst stove is sitting on a level surface.

Once installed, never move the Optimyst stove or lay it on its back without draining the water from the sump and water tank.

The water tank, sump, nozzle, tank lid, and air filters must be cleaned regularly, particularly in hard water areas where limescale deposits form.

If you intend to not use the Optimyst stove for longer than 1 week, drain the water from the sump, and water tank. Ensure the sump is dry.

! **NOTE:** It may be possible to hear a noise caused by the operation of the flame effect. That is normal and should not be a cause for concern. The flame effect can be used with or without heating.

Electrical Rating

Heat Output		230V	240V	
Nominal Heat Output	P_{Nom}	1.9	2.1	kW
Minimum Heat Output	P_{min}	1	1.1	kW
Maximum Continuous Heat Output	P_{max}	1.9	2.1	kW
Auxiliary Electricity Consumption				
In Standby Mode	P_{Nom}	0.48	0.5	W
Flame Only	P_{Nom}	125	135	W

with electronic room temperature control.

Product Dimensions

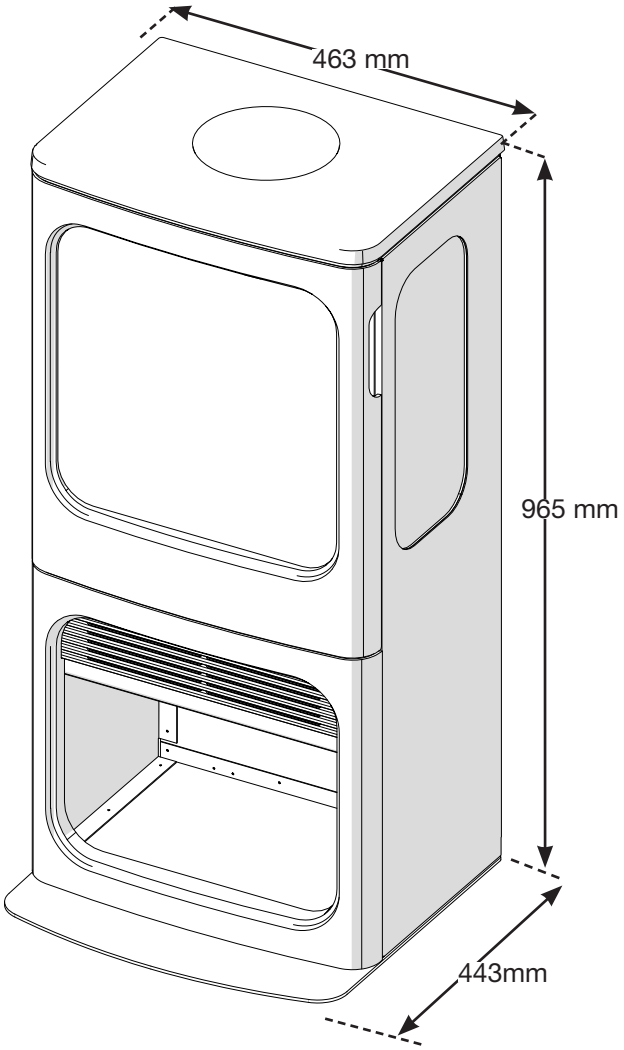

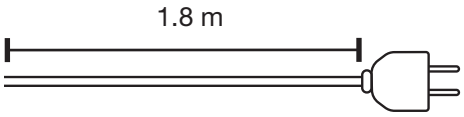

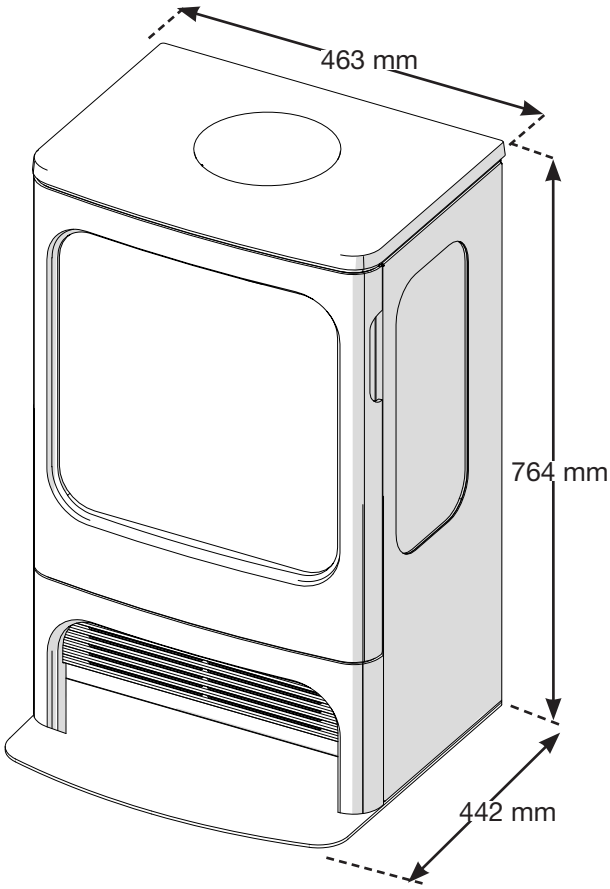

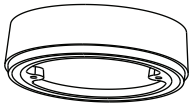

Flue collar accessory fits 6" flue (152 mm).

Package Contents

	Optimyst stove
	Log Set
	Remote Control

	Installation and User Guide
	Transducer
	Water tank
	Brush

Optional accessories

	Flue collar (sold separately)

Optimyst Components

To access these components, open the stove door and remove the logs.

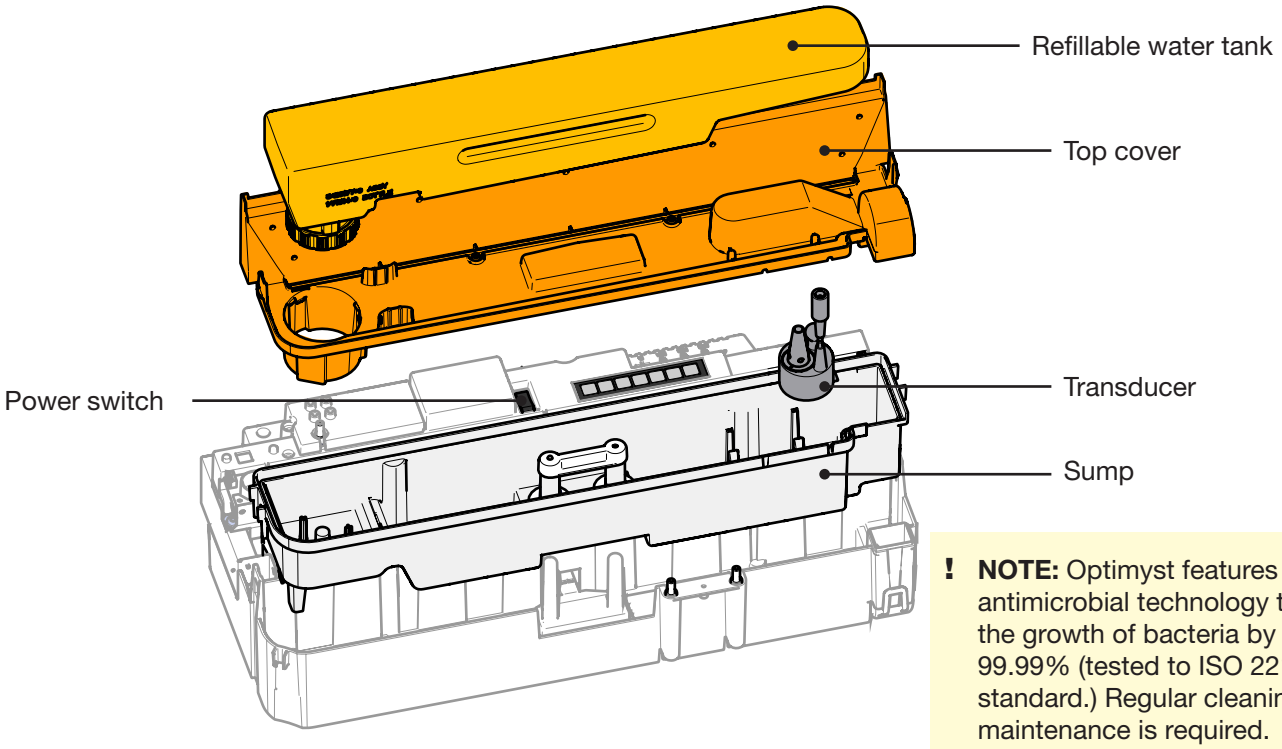

! **NOTE:** Optimyst features antimicrobial technology to inhibit the growth of bacteria by up to 99.99% (tested to ISO 22196 standard.) Regular cleaning and maintenance is required.

Water quality

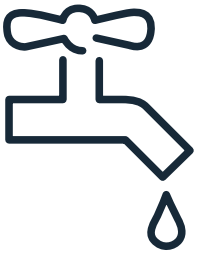

- Normal clean tap water should be used.
- In areas with hard water, filtered water is recommended. This prevents the build up of lime scale deposits and along with regular maintenance helps to prolongs the life of the product. More frequent cleaning and maintenance may be required.
- Unfiltered water supplied from a well or any other unmonitored supply is not recommended.
- Do not drink the water from the water reservoir or water tank.

Refilling the water bottle

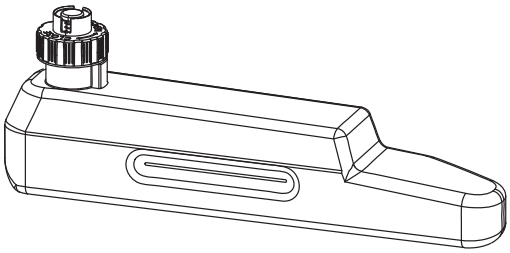

- The water bottle will need to be refilled every 9 to 12 hours of operation, depending on flame setting.
- Remove the water tank lid by turning it anti-clockwise, and fill it with clean water.
- When screwing the water tank lid back on, be careful to not over tighten the lid.

1 Fill the water tank

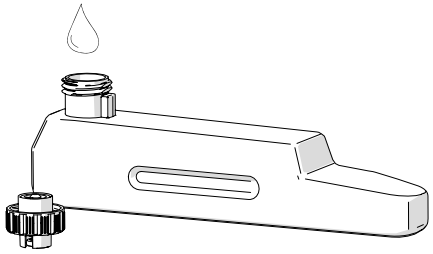

Remove the water tank lid by turning it anti-clockwise, and fill it with clean water.

When screwing the water tank lid back on, be careful to not over tighten the lid.

Reinstall the water tank into the stove.

! **NOTE:** Only fill the water tank with clean water. This is necessary to produce the flame effect.

2 Plug in the stove and turn it on

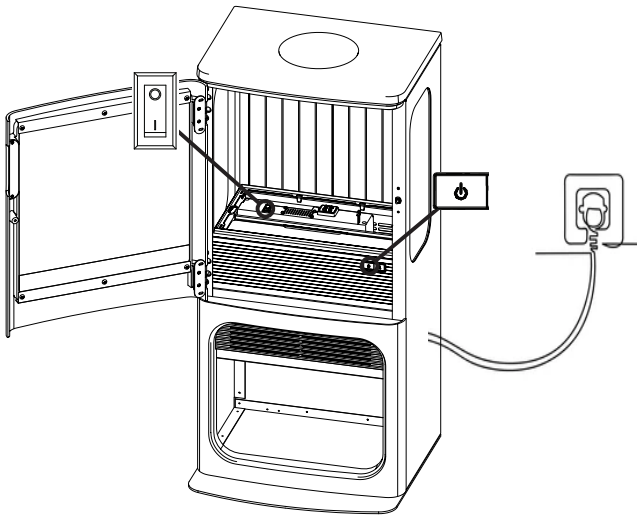

Plug the Optimyst stove power cord into a 13 amp, 230-240 V outlet.

Turn on the power switch on the cassette and press the standby button on the stove.

! **NOTE:** Ensure that the power cord is not trapped under the Optimyst stove as it could cause the cord to be damaged.

3 Place the log set

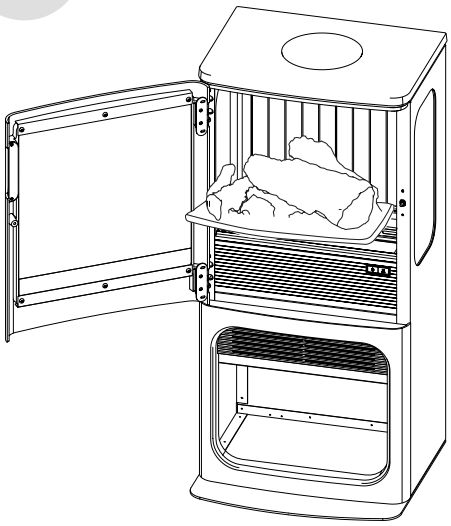

Place the log set inside the stove for the finished look.

MPT100LS model only: Add logs in the log storage below if desired. Do not fill above the spacer bar.

Installing the flue collar accessory

(optional accessory sold separately)

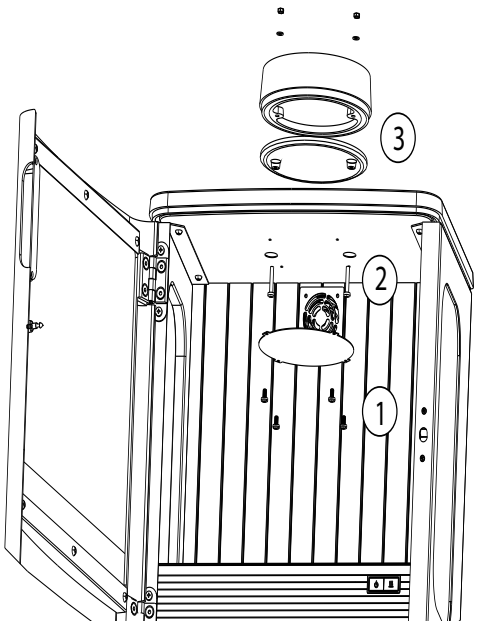

1. Open the door and remove the four screws for the inner reflective panel. Set aside to refit later.
2. Unscrew the two screws holding the lid cap in place. Use a small screwdriver through the hole to push up the cap so it can be lifted and removed.
3. Fit the flue collar accessory onto the top lid and align the fixing holes. Fit the two long screws provided with the flue collar through the lid and secure with nuts provided.
4. Refit the inner reflective panel with the four screws.

General Operation

⚠ **WARNING:** This electric stove must be properly installed before it is used.

! **NOTE:** After a power interruption the stove will return to Standby mode and retain the previously used settings.

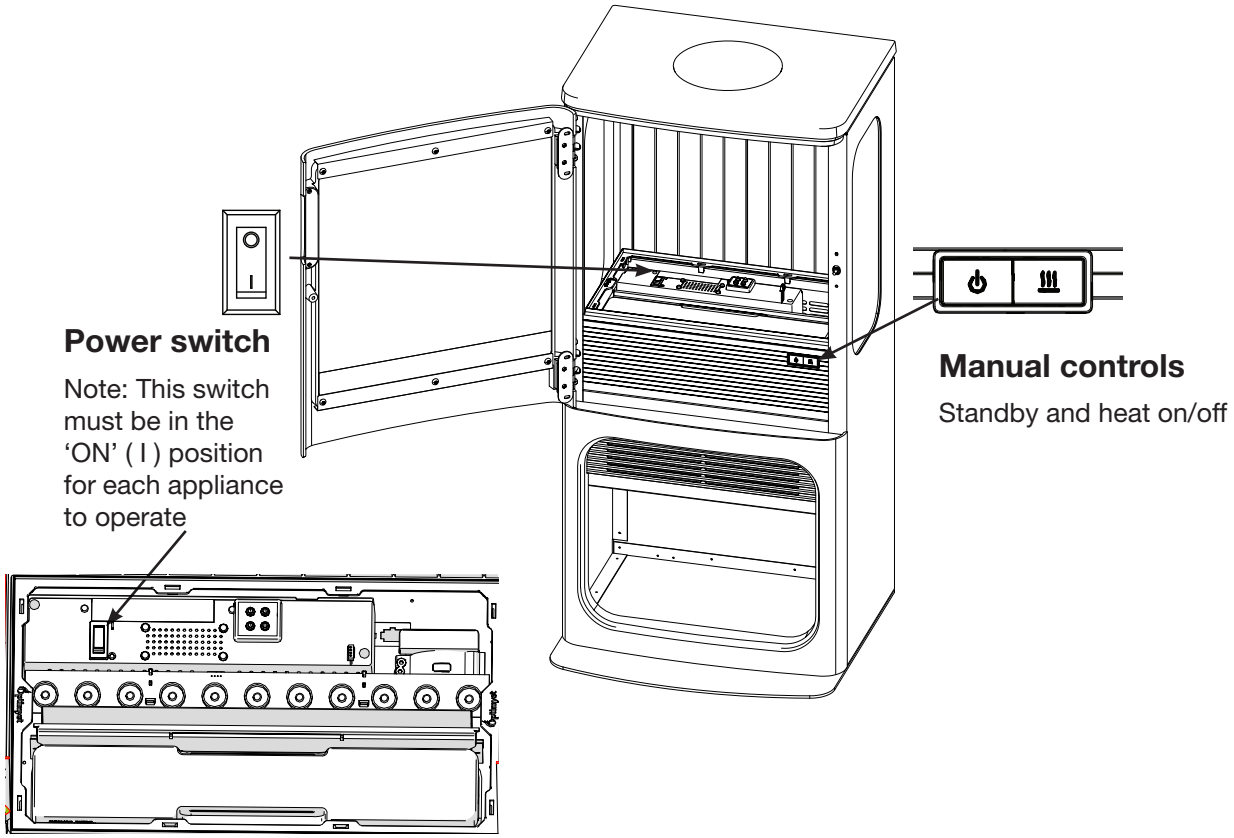

Special Functions (using manual controls)

Disable heat: While product is running, hold heat button for 10 seconds to disable heat. The product will beep twice to indicate heat is disabled. When the user tries to turn on the heat the product will beep 4 times and display CD52 on handset. To re-enable heat mode, hold heat button for 10 seconds while product is running. The product will beep once and will resume normal heat function.

Auto-start at power on: While product is running, hold standby button for 10 seconds to enable auto-start when product is powered on. The product will beep twice to indicate auto-start mode is activated. Heat does not auto-start when this mode is active, the user must manually turn heat on. To disable auto-start, hold standby button for 10 seconds when product is running. The product will beep once to indicate auto-start is disabled. When powered on the product will start in standby mode.

Remote Control Operation

! NOTE: After a power interruption the stove will return to Standby mode and retain the previously used settings.

1. Display Screen
2. ‘Menu’ Button
3. ‘Back’ Button
4. ‘Advance’ Button (ADV)
5. ‘Up and Down’ Arrows
6. ‘Enter’ Button (Press to Activate the Remote)

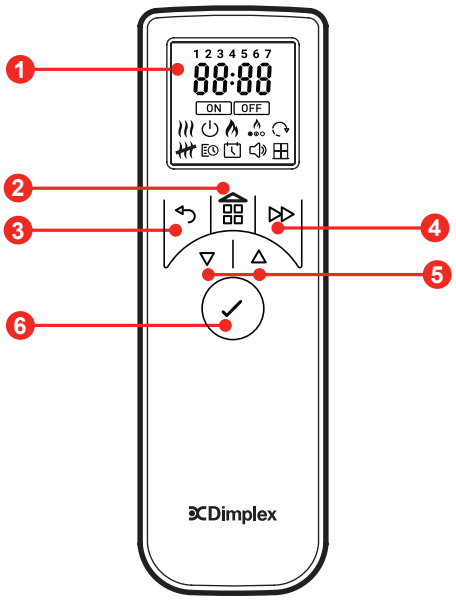

Navigation

To use the functions, press menu and use the ▽ or △ arrows until the desired selection is flashing. Press ⊘ to confirm selection. Use the ▽ or △ arrows to adjust the setting and press ⊘ to select.

Sleep Mode

The remote control display turns off when not in use to conserve power. To activate the remote, press ⊘. There is a small delay before the screen turns on.

Standby

When it is in standby, the remote will display OFF. Press ⊘ to turn it on. When the unit is on, the remote will display ON. Use the arrows to select the standby icon to put it in standby.

Pairing the remote control

Your remote control is already paired with your product from the factory. If it ever disconnects or you get a new remote, it will need to be paired again. To pair the remote to the fireplace:

1. Open the door and press the rocker switch to the on (I) position. You should hear an audible beep.
2. Press and hold ⊘ until PAIR appears on the display
3. Bring the remote control close to the product where the receiver is.
4. The product will start to beep and blink
5. Press ⊘ to complete the pairing process. The product will go into standby mode.
6. To restart product pairing mode at any time, hold the standby button for 3 seconds when in standby mode. The standby button will flash blue to indicate pairing mode is started and times out after 15 seconds.

Operation

	Standby	Toggles standby on and off. There is a 45-second warm up sequence after pressing this button before the flame starts.
	Flame Intensity	Adjust the flame height of the product for optimal performance. There are six levels of flame intensity. After prolonged use, a higher setting may be required to reach the desired flame effect, which may indicate that the transducer needs to be replaced. Press or on manual controls to desired Flame intensity On remote, select and adjust as needed. Please give the flame generator time to react to the changes you make.
	Volume and crackle sound	Select the volume of the crackle sound from the five volume settings or to turn off the crackle sound. For authenticity you can add the sound of crackling logs to the flame effect. Select the icon on the remote to adjust the sound level by pressing ▽ or △ followed by ENTER to select. On the manual controls the button turns the sound on/off.
	Heat On / Manual Mode	Press to turn heat on/off on manual controls. With remote, after selecting , use ▽ or △ adjust to the desired room temperature. Note the default temperature setting is 21°C and the maximum temperature set point on the product is 30°C. Press enter to confirm,
High/low heat mode		While heat menu is active, hold the advance button for 3 seconds to access the Hi/Lo heat output menu. Hi = full heat output, Lo = half heat output, followed by ENTER to select.
	Heat Off (Remote)	To turn Heat OFF, Press the Menu or Back button, then use ▽ or △ to highlight the symbol and press Enter to select.
	Date/Time (Remote)	Date and time must be set up prior to use or after changing the batteries. To set the date and time on the remote: 1. Press Enter when the is blinking 2. Press ▽ and △ to set the Hour, press Note: this product uses as 24-hour clock. 3. Press ▽ and △ to set the Minutes, press 4. Press ▽ and △ to set the Day, press 5. Press ▽ and △ to set the Month, press 6. Press ▽ and △ to set the Year, press 7. Press ▽ and △ to select ON/OFF for the Daylight saving time, press Enter to confirm and returns to home screen.

	Timer Schedule (Remote)	This features will allow the product to turn on or off automatically at scheduled times. Four times slots are available throughout the day and these can be customised for each day of the week. To toggle the timer schedule on or off, navigate to . Select ON or OFF. To re-programme the factory default programs: 1. Navigate to . Select Edit. Press . *Days of the weeks are now displayed at the top of the screen* Day 1 = Monday, Day 2 = Tuesday, Day 3 = Wednesday, Day 4 = Thursday, Day 5 = Friday, Day 6 = Saturday, Day 7 = Sunday 2. Press △ to navigate to the desired day and press . P1 will be displayed on screen 3. Press Enter to select P1, or press △ to navigate to P2, P3 or P4. Press . ON will be displayed 4. Use ▽ or △ to adjust the ON Hour time, press 5. Use ▽ or △ to adjust the ON Minute time, press 6. Use ▽ or △ to adjust the Temperature setting, press OFF will be displayed 7. Press ▽ or △ to adjust the OFF Hour time, press Enter to Confirm 8. Press ▽ or △ to adjust the OFF Minute time, press Enter to Confirm 9. Press Enter to modify Programme P2, follow steps 5-12, Press △ to skip to P3 10. Press Enter to modify Programme P3, follow steps 5-12, Press △ to skip to P4 11. Press Enter to modify Programme P4, follow steps 5-12 To copy newly programmed P1-P4 heating programmes to other days, press and hold ADV button COPY will be displayed then navigate UP/DOWN buttons to other days, while the day flashing press and hold ENTER button to paste, PASTE will be displayed to confirm the setting.

Advanced functions		
To access the functions below, press and hold the Menu and Advance button at same time for 3 seconds to access the Advance menu options. Use the ▽ or △ unit you see the desired menu & press ENTER to select. Note Sb feature not enabled for this product		
rb	**Runback Timer**	The product will go to standby after designated period. Select ON using ▽ or △ (will be flashing) and Enter to go to time menu. Press ▽ or △ to highlight desired preset time period (30min, 1hr, 1.5hr, 2hr, 4hr, 8hr) and ENTER to select. Will highlight rb on screen when active.
FP	**Frost Protection**	Frost protect mode prevents the room from freezing. The heater will turn on if the room temperature drops below 7°C. Will indicate FP on the screen when active.
°C °F	**Temperature Unit Display**	User can change the Units of the temperature (°C and °F). Use ▽ or △ to select and to confirm.

Remote Control Battery Replacement

To replace the batteries:

1. Remove battery cover of the remote.
2. Correctly install two AA batteries in the battery holder.
3. Secure the battery cover.

Batteries must be recycled or disposed of properly. Check with your Local Authority or Retailer for recycling advice in your area.

Cleaning

WARNING: Disconnect power and allow 10 minutes for the heater to cool before attempting any maintenance or cleaning to reduce the risk of fire, electric shock or damage to persons.

WARNING: The Optimyst stove should not be operated with an accumulation of dust or dirt on or in the unit, as this can cause a build-up of heat and eventual damage.

NOTE: Avoid spilling any water to prevent water damage to electronics.

Water Tank	1. Empty the water tank and thoroughly clean the cap and its seals with the supplied brush. 2. Add warm water and washing-up liquid, shake, and rinse thoroughly. 3. Refill with clean water and tighten the cap.	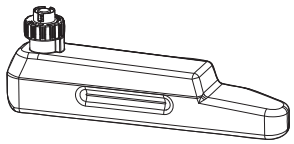
Tranducer	1. Disconnect the transducer cable and set it aside 2. Use the brush to dislodge any calcium build up. 3. Rinse the transducer with water. **Note:** The transducer is a consumable item and may need to be replaced from time to time depending on its usage, water quality and maintenance.	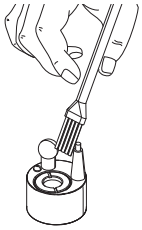
Sump	1. Remove the nozzle by pushing the tabs at the front of the module. 2. Gently lift out the sump, empty it, and clean with warm soapy water using the supplied brush. 3. Rinse thoroughly with clean water.	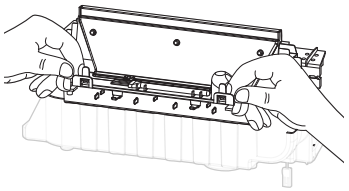
Air Filter	1. Remove the air filter. 2. Rinse the filter and dry with a towel. 3. Reinstall with the coarse black side facing outward.	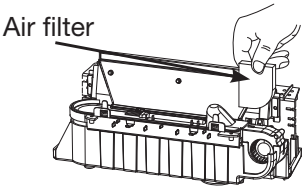
Surface Cleaning	Use a soft clean duster to clean the surfaces of the Optimyst stove. Do not use abrasive cleaners.	
Heater Assembly	Use a dry cloth to remove any dust build-up on the front grille at the base of the Optimyst stove.	

Servicing
Except for installation and cleaning described in this manual, an authorized service representative should perform any other servicing.

Troubleshooting

Problem	Cause	Solution
The flame effect will not start.	Low water level. CD01/CD51 is displayed.	Check that the water tank is full and there is water in the sump.
	The Transducer Unit is not sitting correctly in the sump.	Ensure the Transducer in sitting down into the moulded recess in the sump. Ensure the transducer cable is not obstructed, and that it is connected by pressing it firming into the socket
The flame effect is too low.	Flame effect is set too low.	Increase level of flame. See 'Operation'
	The transducer has reached the end of its lifespan.	Replace the transducer.
The flame effect has too much smoke.	Flame effect setting is too high.	Decrease level of flame. See 'Operation' Give the transducer some time to adjust to the new setting.
The heater will not start.	The temperature set point is too low.	Increase temperature set point. See ‘Operation’.
	The heat function has been disabled. CD02/CD52 is displayed.	Please contact our Customer Service team.
	The on board thermostat has exceeded the allowable temperatue CD03/CD33 is displayed.	Inspect the product and remove any obstruction to the heater or to the airflow around the product. Unplug the product and allow it to cool for 10 minutes.
	The thermostat has been damaged Err/CD20 is displayed.	Please contact our Customer Service team.
	The thermal safety cut-out has activated.	Inspect the product and remove any obstruction to the heater. See 'Thermal Safety Cut-out' on how to reset the cut-out
The product will not start	Power cord is not plugged in.	Check power cord is connected to the wall socket correctly. Ensure the power is turned on.
	The connection between the PCB and the display board has failed. CD04/CD40 is displayed	Contact customer service
	There is an error on the PCB CD5/CD23 is displayed	Contact customer service

Guarantee

Your product is guaranteed for two years from the date of purchase. Within this period, we undertake to repair or exchange this product free of charge provided it has been installed and operated in accordance with these instructions. Your rights under this guarantee are additional to your statutory rights, which in turn are not affected by this guarantee. Please retain your receipt as proof of purchase.

Should you require after sales information or assistance with this product or need to purchase spare parts please speak to your retailer, the place of purchase, in the first instance.

Please note for Optimyst technology:

The Transducer is the heart of Optimyst technology. The ultra sonic waves help produce the Optimyst flame effect. The transducer is a consumable item and may need to be replaced from time to time depending on its usage, water quality and maintenance.

The Transducer has a 12 month guarantee. When buying any spare parts, including transducers, we recommend buying genuine Dimplex spares.

Recycling

At the end of the electrical products useful life it not be disposed of with household waste. Please recycle where facilities exist. Check with your Local Authority or retailer for recycling advice in your country.

Patent / Patent Application

Products within the Optimyst range are protected by one or more of the following patents and patent applications:

Great Britain GB2460259B, GB2475794B, GB2418014, EP2029941, GB2436212, GB2402206B

United States US8413358, US8136276, US7967690, US8574086

Russia RU2434181

European EP2029941, EP2315976, EP1787063 (A1), EP2388527

China CN101883953A, CN102105746A, CN101057105 (A), CN101438104

Australia AU2009248743A1, AU2007224634

Canada CA2725214, CA2579444, CA2645939

South Africa ZA2008/08702

Mexico MX2008011712

South Korea KR101364191

Japan JP5281417, JP5496291

Brazil BRP10708894

India 4122/KOLNP/2008

New Zealand NZ571900

Tel: 0344 879 1227

Republic of Ireland Tel: 01 8428 222

www.dimplexfires.com

© Glen Dimplex Flame Europe

Millbrook House, Grange Drive, Hedge End, Southampton, SO30 2DF

© Glen Dimplex Flame Europe. All rights reserved. Material contained in this publication may not be reproduced in whole or in part, without prior permission in writing of Glen Dimplex Flame Europe.

Optimyst®

Modell
MPT80 500004335
MPT100LS 500004336

Installasjons- og bruksveiledning

EN NO

VIKTIG SIKKERHETSINFORMASJON:
Les denne veiledningen før du begynner å installere eller bruke denne elektriske Optimyst-ovnen. Opptre alltid i samsvar med advarslene og sikkerhetsinstruksjonene som er angitt i denne veiledningen og på enheten, for å unngå personskader eller materielle skader.

For å se hele utvalget av Dimplex-produkter, gå til www.dimplexfires.com

Produktet overholder de påkrevde standardene for produktsikkerhet, elektromagnetisk kompatibilitet og miljøstandarder, og er fullstendig i samsvar med lavspenningsdirektivet (LVD), EMC-direktivet, RoHS- og Ecodesign-direktivene.

EN: This product is only suitable for well insulated rooms or occasional use. DE: Dieses Produkt ist nur für gut isolierte Bereiche oder gelegentliche Verwendung geeignet. FR: Ce produit convient uniquement à des endroits bien isolés ou pour un usage occasionnel. IT: Questo prodotto è adatto solo per spazi ben isolati o per uso occasionale. ES: Este producto sólo es adecuado para espacios bien aislados o un uso ocasional. NL: Dit product is uitsluitend geschikt voor goed geïsoleerde ruimten of voor sporadisch gebruik. PL: Produkt ten jest odpowiedni wyłącznie do dobrze odizolowanych miejsc lub do okazjonalnego uytku. NO: Dette produktet egner seg kun for godt isolerte rom eller sporadisk bruk. RO: Acest produs este adecvat exclusiv spaiilor bine ventilate sau utilizrii ocazionale. CZ: Tento výrobek je vhodný pouze do dobe izolovaných prostor nebo k píležitostnému použití. DK: Dette produkt er kun egnet til velisolerede rum eller lejlighedsvis brug. PT: Este produto somente é adequado para espaços bem isolados ou uso ocasional. SE: Denna produkt är endast avsedd för välisolerade utrymmen eller tillfällig användning. FI: Tämä tuote soveltuu ainoastaan hyvin eristettyihin tiloihin tai satunnaiseen käyttöön. SK: Tento výrobok je vhodný len pre dobre izolované priestory alebo na obasné použitie. SI: Ta izdelek je primeren le za dobro izolirane prostore ali za obasno uporabo. HR: Ovaj proizvod je pogodan samo za dobro izolirane prostore ili povremenu upotrebu. HU: Ez a termék csak jól szigetelt terekhez vagy eseti használatra alkalmas

Dimplex®

INSTALLATØR: DENNE VEILEDNINGEN SKAL FØLGE MED ENHETEN. BRUKER: TA VARE PÅ DENNE HÅNDBOKEN FOR FREMTIDIG BRUK

08/55320/0 Utgave 1

REGISTRER PRODUKTET DITT ONLINE

www.dimplexfires.com

Takk for at du har kjøpt en Optimyst-ovn!

Noter modell- og serienummer for fremtidig referanse.

Modell _____

Serienummer _____

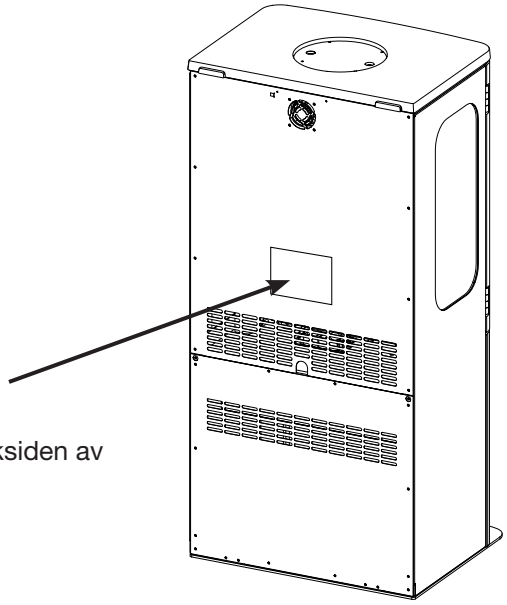

Etiketten med modell- og serienummer sitter på baksiden av ovnen.

RETUR TIL BUTIKKEN ER IKKE NØDVENDIG

Hvis du har spørsmål om bruken av dette produktet eller hvis du trenger hjelp, før du returnerer produktet til kjøpsstedet, vennligst

kontakt oss på:

www.dimplexfires.com/support

Ha modellnummeret og produktets serienummer klart.

LAGRE DISSE INSTRUKSJONENE

⚠ VIKTIGE INSTRUKSJONER

MERK: UNNLATELSE AV Å FØLGE DISSE INSTRUKSJONENE KAN FØRE TIL PERSONSKADE OG/ELLER MATERIELL SKADE OG KAN UGYLDIGGJØRE GARANTIEN

Viktig sikkerhetsråd

Ved bruk av elektrisk utstyr må grunnleggende forholdsregler alltid følges for å redusere faren for brann, elektrisk støt og personskader, inkludert følgende:

- Hvis apparatet er skadet, må du rådføre deg med leverandøren før installasjon og bruk.
- Skal ikke brukes utendørs.
- Skal ikke brukes i umiddelbar nærhet av et bad, en dusj eller et svømmebasseng.
- Ikke plasser enheten rett under en stikkontakt eller koblingsboks.
- Ikke blokker varmeutløpet eller noen av luftventilene på dette produktet.

Advarsel: Denne ovnen må ikke brukes til noe annet enn vanlige husholdningsformål i det landet der det ble kjøpt fra en godkjent forhandler.

Ikke bruk denne ovnen hvis den har falt i bakken.

Ikke bruk ovnen hvis den har synlige tegn på skader.

Bruk denne ovnen på en vannrett og stabil overflate, eller fest den til veggen etter behov.

Barn under tre år må holdes vekk fra ovnen med mindre de er under kontinuerlig tilsyn. Barn fra tre til åtte år skal kun tillates å slå på/av apparatet når det er plassert eller installert på stedet der det vanligvis skal brukes, og forutsatt at de har fått opplæring eller instruksjoner om hvordan enheten brukes på en sikker måte og forstår farene forbundet med den. Barn fra tre til åtte år skal ikke koble til, justere, rengjøre eller utføre brukervedlikehold av enheten.

Enheten kan brukes av barn fra åtte år og oppover og av personer med redusert fysisk, sensorisk eller mental kapasitet eller mangel på erfaring og kunnskap, hvis de har fått opplæring eller instruksjoner om hvordan enheten brukes på en sikker måte og forstår farene forbundet med den. Barn skal ikke leke med apparatet. Rengjøring og brukervedlikehold skal ikke utføres av barn uten tilsyn.

ADVARSEL: Ikke bruk denne ovnen i små rom med personer som ikke er i stand til å forlate rommet på egen hånd, med mindre det er under kontinuerlig tilsyn.

Advarsel: Denne enheten må jordes.

Det anbefales ikke å bruke skjøteledning eller grenuttak til å koble dette produktet til strømnettet. Tilkobling via slikt utstyr kan gi en risiko for overbelastning, overoppheting og til og med brann i skjøteledningen eller uttaket på grunn av manglende tilkoblingskvalitet.

Ovnen må kun brukes med ~vekselstrømforsyning (~), og nettspenningen må stemme overens med spenningen som er angitt på ovnen.

Denne enheten skal ikke kobles i serie med varmeregulator, programregulator, tidsbryter eller annet utstyr som slår på varmen automatisk, på grunn av brannfaren hvis apparatet ved et uhell skulle bli tildekket eller forflyttet.

Hold brennbare materialer som gardiner og annen innredning vekk fra fronten, sidene og baksiden av ovnen. Ikke bruk ovnen til å tørke tøy.

Selv om denne enheten er i samsvar med sikkerhetsstandarder, anbefaler vi ikke å bruke den på dype tepper eller tepper med lang lugg (modell MPT80).

Trekk ut støpselet fra stikkontakten hvis det skulle oppstå feil. Trekk ut støpselet når enheten ikke brukes over lengre perioder.

Enheten må plasseres slik at støpselet er tilgjengelig. Dersom strømforsyningsledningen er skadet, må den skiftes av produsenten, serviceagenten eller lignende kvalifisert person for å unngå fare. Hold ledningen unna fronten av enheten.

Merk: Noen deler av dette produktet kan bli svært varme og forårsake forbrenninger. Vær spesielt oppmerksom der barn og sårbare mennesker er til stede. Denne instruksjonen finner du på www.dimplexfires.com

⚠ VIKTIGE INSTRUKSJONER

Advarsel: For å unngå overoppheting må enheten aldri tildekkes. Legg ikke brennbare materialer eller plagg på enheten, og sørg for at luftsirkulasjonen rundt enheten ikke hindres, for eksempel med gardiner eller møbler, siden dette kan føre til overoppheting og brannfare.

Enheten er merket med en «Må ikke tildekkes»-advarsel.

Advarsel: For å redusere brannfaren, sørg for at det ikke er noen hindringer rundt fronten på Optimyst-ovnen.

Advarsel: For å unngå fare som følge av utilsiktet nullstilling av varmesikringen, må dette apparatet ikke tilføres strøm gjennom en ekstern bryterenhet, for eksempel en tidsbryter, eller kobles til en krets som regelmessig slås av og på av elektrisitetsverket.

Fronten på Optimyst-ovnen må holdes på 1 meters avstand fra møbler, overhengende gardiner eller andre hindringer.

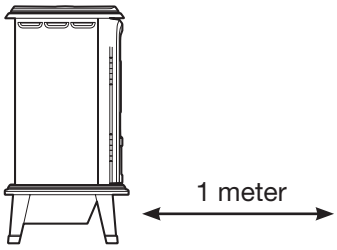

! **MERK:** Når denne ovnen plasseres inn i et eksisterende skorsteinsbryst, sørg for at åpningen er blokkert for å unngå at trekk påvirker flammeeffekten eller ovnen.

Før installasjon, sjekk at matespenningen er 230–240 V.

! **MERK:** Optimyst-ovnen må være koblet til vekselstrøm. Ta deg tid til å lese alle sikkerhetsadvarsler og -instruksjoner grundig før installasjon av enheten. Fjern forsiktig all emballasje og les advarselsmerkingene på enheten. Ta vare på emballasjen for fremtidig bruk i tilfelle det skulle bli nødvendig å flytte enheten.

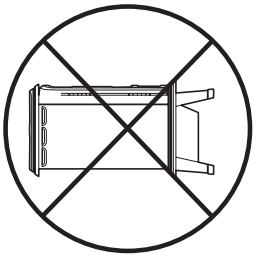

Sørg alltid for at Optimyst-ovnen står på et jevnt underlag.

Etter installasjon må Optimyst-ovnen aldri flyttes eller legges på rygg uten å tømme vannet ut av bunnpannen og vanntanken.

Vanntanken, bunnpannen, dysen, beholderlokket og luftfiltrene må rengjøres regelmessig, spesielt i områder med hardt vann der det dannes kalkavleiringer.

Hvis du ikke har tenkt å bruke Optimyst-ovnen i mer enn én uke, må du tømme vannet ut av bunnpannen og vanntanken. Sørg for at bunnpannen er tørr.

! **MERK:** Det er mulig at en lyd kan høres som en følge av bruken av flammeeffekten. Det er normalt og ikke en grunn til bekymring. Flammeeffekten kan brukes med eller uten oppvarming.

Effektdata

Varmeytelse		230 V	240 V	
Nominell varmeytelse	P_{Nom}	1,9	2,1	kW
Minimum varmeytelse	P_{min}	1	1,1	kW
Maksimal kontinuerlig varmeytelse	P_{max}	1,9	2,1	kW
Ekstra strømforbruk				
I ventemodus	P_{Nom}	0,48	0,5	W
Kun flamme	P_{Nom}	125	135	W

med elektronisk kontroll av romtemperatur.

Produktets dimensjoner

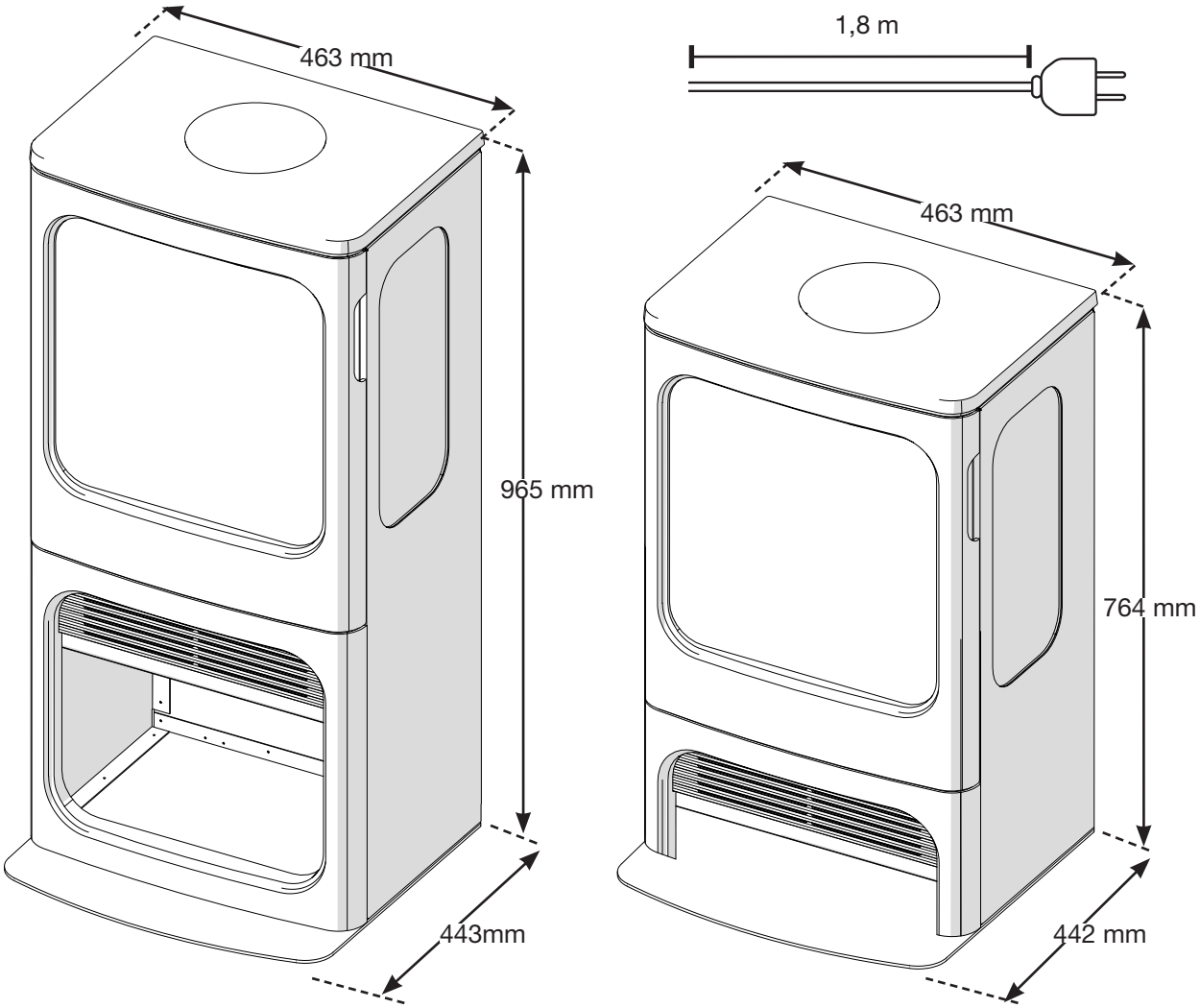

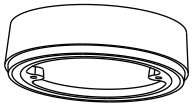

Røykstusstilbehør passer til røykrør på 6" (152 mm).

Innhold i pakningen

	Optimyst-ovn
	Vedkubbesett
	Fjernkontroll

	Installasjons- og bruksveiledning
	Transduser
	Vanntank
	Børste

Valgfritt tilbehør

	Røykstuss (selges separat)

Optimyst-komponenter

For å få tilgang til disse komponentene må du åpne ovnsdøren og fjerne vedkubbene.

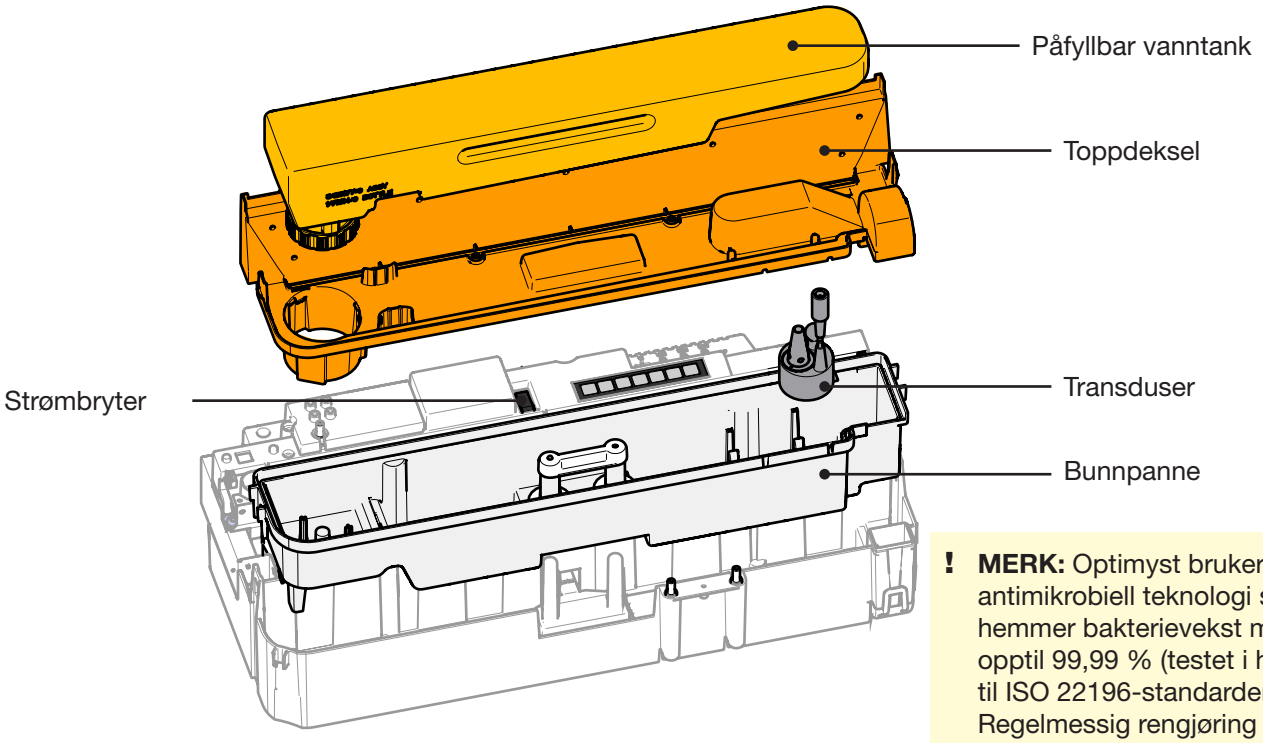

! **MERK:** Optimyst bruker antimikrobiell teknologi som hemmer bakterievekst med opptil 99,99 % (testet i henhold til ISO 22196-standarden). Regelmessig rengjøring og vedlikehold er nødvendig.

Vannkvalitet

- Bruk vanlig rent vann fra springen.
- I områder med hardt vann anbefales det å bruke filtrert vann. Dette forhindrer oppbygging av kalkavleiringer, og sammen med regelmessig vedlikehold bidrar det til å forlenge produktets levetid. Hyppigere rengjøring og vedlikehold kan være nødvendig.
- Ufiltrert vann fra brønner eller andre ukontrollerte kilder anbefales ikke.
- Ikke drikk vannet fra vannbeholderen eller vanntanken.

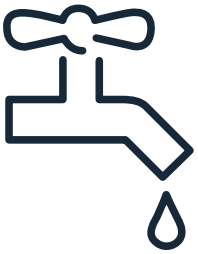

Påfylling av vannflasken

- Vannflasken må påfylles hver 9. til 12. driftstime, avhengig av flammeinnstillingen.
- Fjern lokket på vanntanken ved å vri det i retning mot klokken, og fyll den med rent vann.
- Når du skrur lokket på vanntanken på igjen, må du passe på å ikke stramme lokket for hardt.

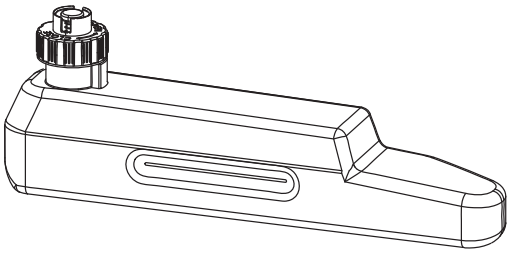

1 Fyll vanntanken

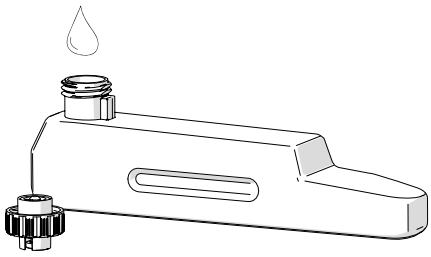

Fjern lokket på vanntanken ved å vri det i retning mot klokken, og fyll den med rent vann.

Når du skrur lokket på vanntanken på igjen, må du passe på å ikke stramme lokket for hardt.

Sett vanntanken inn i ovnen igjen.

! **MERK:** Vanntanken skal kun fylles med rent vann. Dette er nødvendig for å få flammeeffekten.

2 Koble ovnen til strøm og slå den på

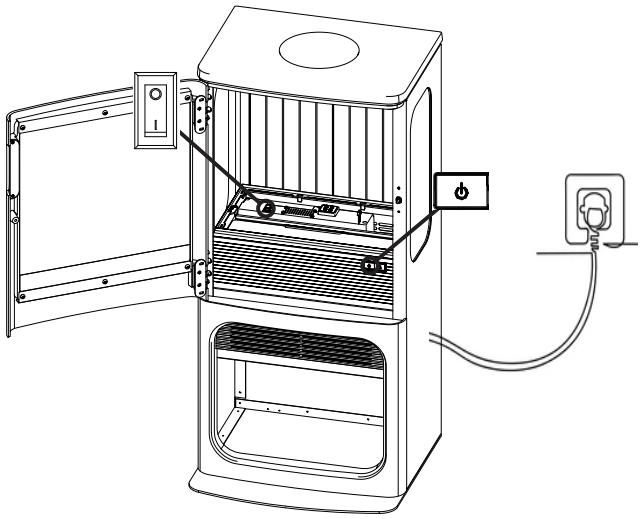

Koble strømledningen på Optimyst-ovnen til en strømkontakt på 13 A, 230–240 V.

Slå på strømbryteren på kassetten og trykk på ventemodus-knappen på ovnen.

! **MERK:** Pass på at strømledningen ikke kommer i klem under Optimyst-ovnen, da dette kan føre til at ledningen blir skadet.

3 Sett inn vedkubbesettet

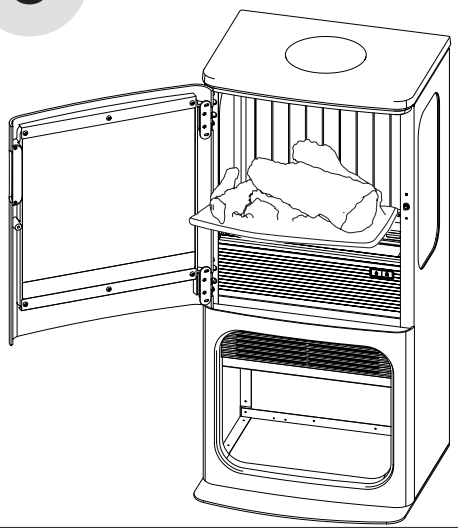

Sett vedkubbesettet inn i ovnen for å fullføre dekoren.

Kun for MPT100LS-modellen: Legg flere kubber i vedlageret under etter ønske. Ikke fyll det høyere enn avstandsstykket.

Montering av røykstusstilbehør

(valgfritt tilbehør, selges separat)

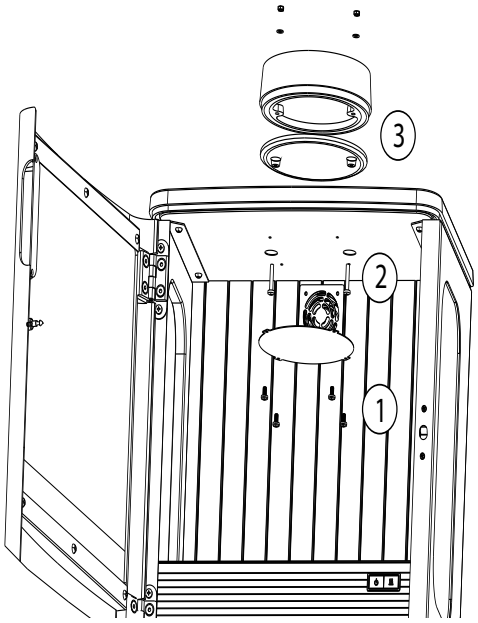

1. Åpne døren og fjern de fire skruene for det indre speilpanelet. Legges til side for å monteres igjen senere.
2. Skru ut de to skruene som holder topphetten på plass. Før en liten skrutrekker gjennom hullet for å skyve hetten opp slik at den kan løftes og tas av.
3. Fest røykstusstilbehøret til topplokket og juster festehullene. Fest de to lange skruene som følger med røykstussen gjennom lokket, og fest dem med mutterne som følger med.
4. Sett det indre speilpanelet på plass igjen med de fire skruene.

Generell bruk

⚠ **ADVARSEL:** Denne elektriske ovnen må installeres riktig før den brukes.

! **MERK:** Etter et strømbrudd vil ovnen gå tilbake til ventemodus og beholde de tidligere brukte innstillingene.

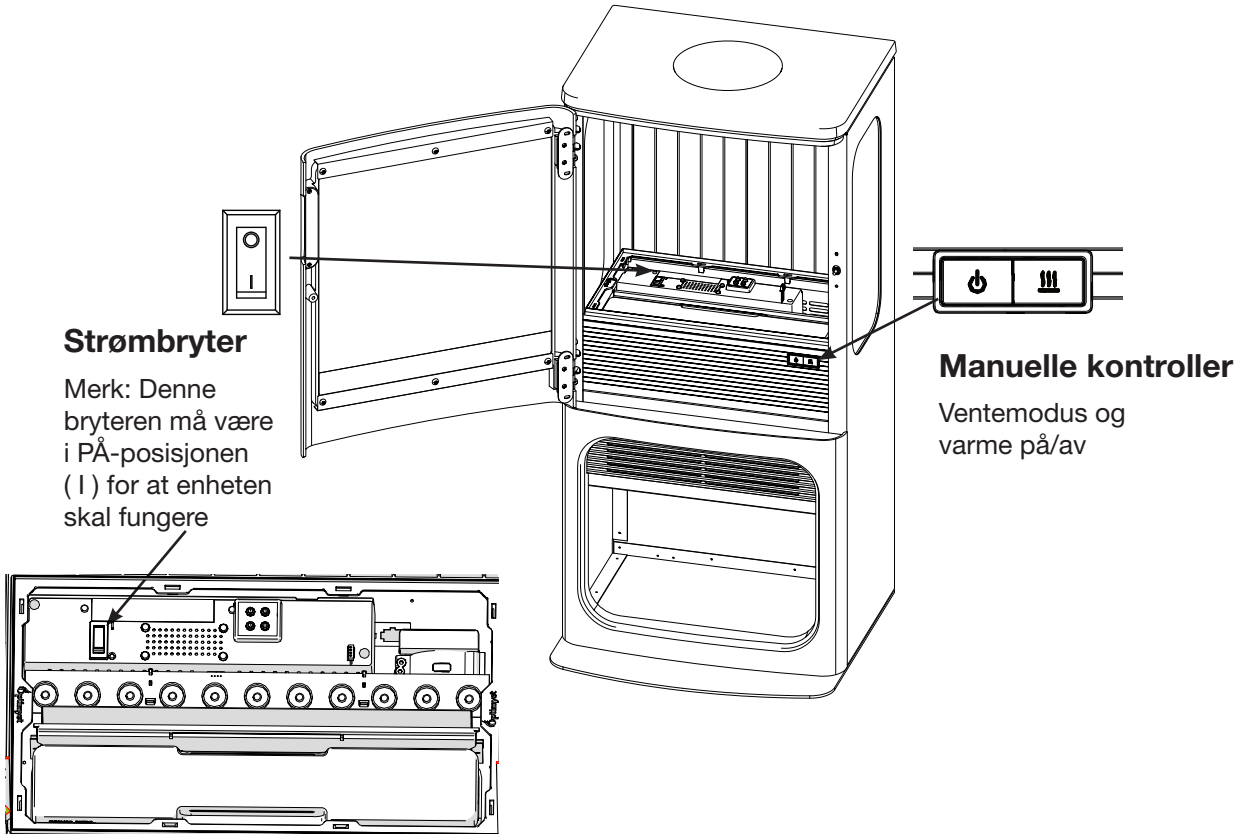

Spesialfunksjoner (ved bruk av manuelle kontroller)

Deaktivering av varme: Hold inne varmeknappen i 10 sekunder mens produktet er i drift for å deaktivere varmen. Produktet piper to ganger for å indikere at varmen er deaktivert. Når brukeren prøver å slå på varmen, piper produktet 4 ganger og viser CD52 på fjernkontrollen. For å aktivere varmemodus på nytt, hold inne varmeknappen i 10 sekunder mens produktet er i drift. Produktet piper én gang og gjenopptar vanlig varmefunksjon.

Automatisk start når produktet slås på: Hold ventemodusknappen inne i 10 sekunder mens produktet er i drift for å aktivere automatisk start når produktet slås på. Produktet piper to ganger for å indikere at automatisk startmodus er aktivert. Varmen starter ikke automatisk når denne modusen er aktiv, brukeren må slå på varmen manuelt. For å deaktivere automatisk start, hold ventemodusknappen inne i 10 sekunder mens produktet er i drift. Produktet piper én gang for å indikere at automatisk start er deaktivert. Når produktet slås på, starter det i ventemodus.

Fjernstyring

! MERK: Etter et strømbrudd vil ovnen gå tilbake til ventemodus og beholde de tidligere brukte innstillingene.

1. Visningsskjerm
2. Menyknapp
3. Tilbakeknapp
4. Foroverknapp
5. Opp- og nedpiler
6. «Enter»-knapp (trykkes for å aktivere fjernkontrollen)

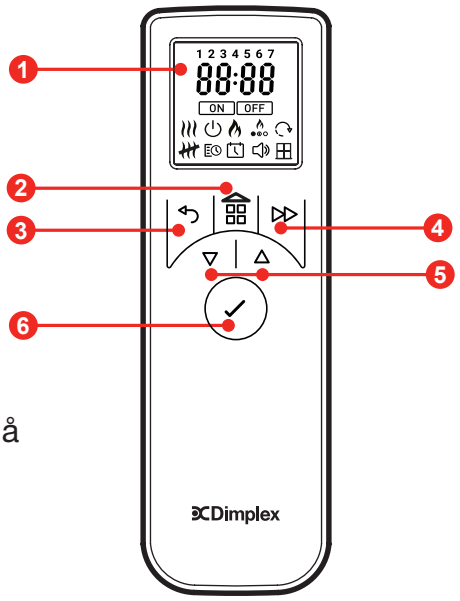

Navigering

For å bruke funksjonene trykker du på menyknappen og bruker ▽- og △-pilene til det ønskede valget blinker. Trykk på ⊘ for å bekrefte valget. Bruk ▽- og △-pilene til å justere innstillingen og trykk på ⊘ for å velge.

Hvilemodus

Displayet på fjernkontroll en ("fjernkontrollen") slås av når den ikke brukes for å spare strøm. Trykk på ⊘ for å aktivere fjernkontrollen. Det er en liten forsinkelse før skjermen slår seg på.

Ventemodus

Når fjernkontrollen er i ventemodus, vil OFF (AV) vises på skjermen. Trykk på ⊘ for å slå den på. Når enheten er på, vil fjernkontrollen vise ON (PÅ). Bruk pilene til å velge ventemodusikonet for å sette den i ventemodus.

Paring av fjernkontrollen

Fjernkontrollen er allerede paret med produktet ditt som en fabrikkinnstilling. Hvis den skulle kobles fra eller du får en ny fjernkontroll, må den pares på nytt. Slik parer du fjernkontrollen og ovnen:

1. Åpne døren og trykk på vippebryteren for å sette den i på-stilling (I). Du skal høre et tydelig pip.
2. Trykk på og hold inne ⊘ til PAIR (PAR) vises på skjermen.
3. Hold fjernkontrollen nær stedet på produktet der mottakeren sitter.
4. Produktet begynner å pipe og blinke.
5. Trykk på ⊘ for å fullføre paringsprosessen. Produktet vil gå til ventemodus.
6. Du kan når som helst starte paringsmodus for produktet på nytt ved å holde ventemodusknappen inne i tre sekunder i ventemodus. Ventemodusknappen blinker blått for å indikere at paringsmodusen er startet, og den avsluttes etter 15 sekunder.

	Ventemodus	Slår ventemodus på og av. Etter at du har trykket på denne knappen, er det en oppvarmingssekvens på 45 sekunder før flammen starter.
	Flammeintensitet	Justerer produktets flammehøyde for optimal ytelse. Flammeintensiteten har seks nivåer. Etter lengre tids bruk kan det være nødvendig med en høyere innstilling for å oppnå ønsket flammeeffekt, noe som kan være et tegn på at transduseren må skiftes ut. Trykk på eller på de manuelle kontrollene til ønsket flammeintensitet er oppnådd Velg på fjernkontrollen og juster etter behov. Gi flammegeneratoren tid til å reagere på endringer du gjør.
	Volum og knitrelyd	Velg volumet på knitrelyden blant de fem voluminnstillingene, eller slå av knitrelyden. For å få en mer autentisk opplevelse kan du legge lyden av knitrende vedkubber til flammeeffekten. Velg -ikonet på fjernkontrollen for å justere lydnivået ved å trykke på ▽ eller △, etterfulgt av ENTER for å velge. På de manuelle kontrollene slår -knappen lyden på/av.
	Varme på / manuell modus	Trykk for å slå varmen på/av på de manuelle kontrollene. Med fjernkontrollen velger du først og bruker deretter ▽ eller △ til å justere til ønsket romtemperatur. Vær oppmerksom på at standard temperaturinnstilling er 21 °C, og at produktets maksimale settpunkt for temperatur er 30 °C. Trykk på Enter for å bekrefte.
Høy/lav varmemodus		Mens varmemenyen er aktiv, holder du foroverknappen inne i tre sekunder for å få tilgang til menyen for høy/lav varmeeffekt. Hi (høy) = full varmeeffekt, Lo (lav) = halv varmeeffekt, etterfulgt av ENTER for å velge.
	Varme av (fjernkontroll)	For å slå varmen AV trykker du på menyknappen eller tilbakeknappen ↩, bruker deretter ▽ eller △ til å markere -symbolet og trykker så på Enter for å velge.
	Dato/klokkeslett (fjernkontroll)	Dato og klokkeslett må stilles inn før bruk og etter at batteriene er skiftet. For å stille inn dato og klokkeslett på fjernkontrollen: 1. Trykk på Enter når blinker 2. Trykk på ▽ og △ for å stille inn timen og trykk på ✓ Merk: Dette produktet bruker en klokkeinnstilling med 24 timer. 3. Trykk på ▽ og △ for å stille inn minuttene og trykk på ✓ 4. Trykk på ▽ og △ å stille inn dag og trykk på ✓ 5. Trykk på ▽ og △ å stille inn måned og trykk på ✓ 6. Trykk på ▽ og △ for å stille inn år og trykk på ✓ 7. Trykk på ▽ og △ for å velge PÅ/AV for sommertid og trykk på Enter for å bekrefte og gå tilbake til startskjermen.

	Timerinnstillinger (fjernkontroll)	Denne funksjonen gjør det mulig å slå produktet på eller av automatisk på planlagte tidspunkter. Fire tidsluker er tilgjengelige i løpet av dagen, og disse kan innstilles separat for hver ukedag. Gå til for å slå timerinnstillingene av eller på. Velg ON eller OFF. For å omprogrammere de fabrikkinnstilte programmene: 1. Gå til . Velg Edit. Trykk på . *Ukedagene vises nå øverst på skjermen* Dag 1 = mandag, Dag 2 = tirsdag, Dag 3 = onsdag, Dag 4 = torsdag, Dag 5 = fredag, Dag 6 = lørdag, Dag 7 = søndag 2. Trykk på △ for å navigere til ønsket dag og trykk på . P1 vil bli vist på skjermen 3. Trykk på Enter for å velge P1 eller trykk på △ for å navigere til P2, P3 eller P4. Trykk på . ON (PÅ) vises 4. Bruk ▽ eller △ til å justere time for PÅ-tidspunktet og trykk på 5. Bruk ▽ eller △ til å justere minutt for PÅ-tidspunktet og trykk på 6. Bruk ▽ eller △ til å justere temperaturinnstillingen og trykk på OFF (AV) vises 7. Trykk på ▽ eller △ for å justere time for AV-tidspunktet og trykk på Enter for å bekrefte 8. Trykk på ▽ eller △ for å justere minutt for AV-tidspunktet og trykk på Enter for å bekrefte 9. Trykk på Enter for å endre program P2, følg trinnene 5–12, trykk på △ for å hoppe over til P3 10. Trykk på Enter for å endre program P3, følg trinnene 5–12, trykk på △ for å hoppe over til P4 11. Trykk på Enter for å endre program P4, følg trinnene 5–12 For å kopiere nylig programmerte P1–P4 oppvarmingsprogrammer til andre dager, trykk på og hold inne foroverknappen til COPY (KOPI) vises, og naviger med OPP-/NED-knappene til andre dager. Trykk på og hold inne ENTER-knappen mens dagen blinker for å lime inn. PASTE (LIM INN) vises for å bekrefte innstillingen.

Avanserte funksjoner		
For å få tilgang til funksjonene nedenfor, trykker du på og holder inne menyknappen og foroverknappen samtidig i tre sekunder for å få tilgang til de avanserte menyalternativene. Bruk ▽ eller △ til du ser ønsket meny og trykk på ENTER for å velge. Vær oppmerksom på at Sb-funksjonen ikke er aktivert for dette produktet		
rb	**Runback-timer**	Produktet går i til ventemodus etter det angitte tidsrommet. Velg ON (PÅ) ved å bruke ▽ eller △ (som vil blinke) og Enter for å gå til tidsmenyen. Trykk på ▽ eller △ for å markere ønsket forhåndsinnstilt tidsperiode (30 min, 1 time, 1,5 time, 2 timer, 4 timer, 8 timer) og ENTER for å velge. Viser rb på skjermen når den er aktiv.
FP	**Frostbeskyttelse**	Frostbeskyttelsesmodus forhindrer at rommet fryser. Ovnen slår seg på hvis romtemperaturen synker til under 7 °C. Viser FP på skjermen når den er aktiv.
°C °F	**Visning av temperaturenhet**	Brukeren kan endre måleenhetene for temperaturen (°C eller °F). Bruk ▽ eller △ til å velge og til å bekrefte.

Bytting av batterier i fjernkontrollen

Slik bytter du batteriene:

1. Fjern batteridekselet på fjernkontrollen.
2. Sett inn to AA-batterier på riktig måte i batterirommet.
3. Sett batteridekselet på plass.

Batterier må resirkuleres eller kastes på riktig måte. Ta kontakt med lokale myndigheter eller forhandler for å få råd om resirkulering i ditt område.

Rengjøring

ADVARSEL: Koble fra strømmen og la ovnen kjøle seg ned i 10 minutter før du forsøker å utføre vedlikehold eller rengjøring av enheten, for å redusere risikoen for brann, elektrisk støt eller personskader.

ADVARSEL: Optimyst-ovnen skal ikke brukes hvis støv eller smuss har samlet seg på eller i enheten, da dette kan føre til varmeutvikling og eventuell skade.

MERK: Unngå å søle vann for å unngå vannskader på elektronikken.

Vanntank	1. Tøm vanntanken og rengjør lokket og pakningene rundt det grundig med den medfølgende børsten. 2. Tilsett varmt vann og oppvaskmiddel, rist og skyll grundig. 3. Fyll på med rent vann og skru lokket godt på plass.	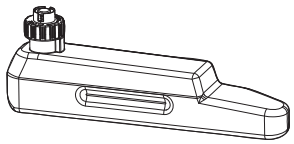
Transduser	1. Koble transduserkabelen fra og legg den til side 2. Bruk børsten til å fjerne eventuelle kalkavleiringer. 3. Skyll transduseren med vann. **Merk:** Transduseren er en forbruksvare og må kanskje skiftes ut fra tid til annen, avhengig av bruk, vannkvalitet og vedlikehold.	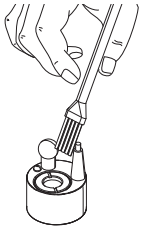
Bunnpanne	1. Fjern munnstykket ved å trykke på flikene foran på modulen. 2. Løft forsiktig ut bunnpannen, tøm den og rengjør den med varmt såpevann ved hjelp av den medfølgende børsten. 3. Skyll grundig med rent vann.	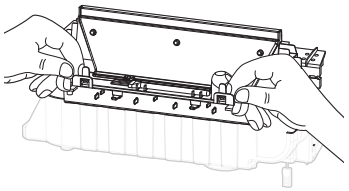
Luftfilter	1. Fjern luftfilteret. 2. Skyll filteret og tørk det med et håndkle. 3. Sett det på plass igjen med den grove, svarte siden vendt utover.	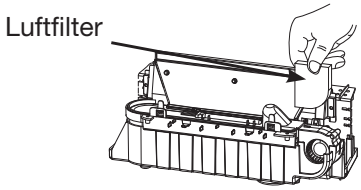
Rengjøring av overflater	Bruk en myk, ren støvklut til å rengjøre overflatene på Optimyst-ovnen. Ikke bruk slipende rengjøringsmidler.	
Ovnenhet	Bruk en tørr klut til å fjerne støv som har samlet seg på frontgitteret i bunnen av Optimyst-ovnen.	

Service

Med unntak av installasjon og rengjøring som er beskrevet i denne veiledningen, skal en godkjent servicerepresentant utføre all annen service.

Feilsøking

Problem	Årsak	Løsning
Flammeeffekten starter ikke.	Lavt vannivå. CD01/CD51 vises på displayet.	Sjekk at vanntanken er full og at det er vann i bunnpannen.
	Transduserenheten sitter ikke riktig på plass i bunnpannen.	Sørg for at transduseren sitter nede i det utformede hulrommet i bunnpannen. Sørg for at transduserkabelen ikke sitter i klem og at den er koblet til, ved å trykke den godt inn i kontakten.
Flammeeffekten er for lav.	Flammeeffekten er satt for lavt.	Øk flammenivået. Se under «Bruk».
	Transduseren har nådd slutten av sin levetid.	Skift ut transduseren.
Flammeeffekten har for mye røyk.	Flammeeffektinnstillingen er for høy.	Senk flammenivået. Se under «Bruk». Gi transduseren litt tid til å tilpasse seg den nye innstillingen.
Ovnen vil ikke starte.	Settpunktet for temperaturen er for lavt.	Øk settpunktet for temperaturen. Se under «Bruk».
	Varmefunksjonen har blitt deaktivert. CD02/CD52 vises på displayet.	Ta kontakt med kundeserviceteamet vårt.
	Den innebygde termostaten har overskredet tillatt temperatur. CD03/CD33 vises på displayet.	Inspiser produktet og fjern eventuelle hindringer fra ovnen eller som hindrer luftstrømmen rundt produktet. Trekk ut støpselet og la produktet avkjøles i 10 minutter.
	Termostaten har blitt skadet. Err/CD20 vises på displayet.	Ta kontakt med kundeserviceteamet vårt.
	Varmesikringen har blitt aktivert.	Inspiser produktet og fjern eventuelle hindringer fra ovnen. Se «Varmesikkerhetsbryter» for å se hvordan du tilbakestiller sikringen.
Produktet vil ikke starte	Strømledningen er ikke koblet til.	Kontroller at strømledningen er riktig koblet til veggkontakten. Kontroller at strømmen er slått på.
	Forbindelsen mellom kretskortet og skjermkortet er brutt. CD04/CD40 vises på displayet.	Kontakt kundeservice.
	Det er en feil på kretskortet. CD5/CD23 vises på displayet.	Kontakt kundeservice.

Garanti

Produktet ditt er garantert i to år fra kjøpsdatoen. I denne perioden forplikter vi oss til å reparere eller bytte ut dette produktet kostnadsfritt, forutsatt at det har blitt installert og brukt i samsvar med disse instruksjonene. Rettighetene dine i henhold til denne garantien kommer i tillegg til de lovfestede rettighetene dine, som i sin tur ikke påvirkes av denne garantien. Ta vare på kvitteringen som bevis på kjøpet.

Hvis du trenger informasjon eller hjelp etter at du har kjøpt produktet, eller hvis du trenger å kjøpe reservedeler, må du i første omgang henvende deg til forhandleren du kjøpte produktet fra.

For Optimyst-teknologi, vær oppmerksom på at:

Transduseren er hjertet i Optimyst-teknologien. De ultrasoniske bølgene bidrar til å skape Optimyst-flammeeffekten. Transduseren er en forbruksvare og må kanskje skiftes ut fra tid til annen, avhengig av bruk, vannkvalitet og vedlikehold.

Transduseren har 12 måneders garanti. Når du kjøper reservedeler, inkludert transdusere, anbefaler vi at du kjøper originale Dimplex-reservedeler.

Resirkulering

Når det elektriske produktet når slutten av sin levetid, skal det ikke kastes sammen med husholdningsavfall. Resirkuler det der det finnes anlegg for dette. Ta kontakt med lokale myndigheter eller forhandler for å få råd om resirkulering i landet ditt.

Patent/patentsøknad

Produkter i Optimyst-serien er beskyttet av en eller flere av følgende patenter og patentsøknader:

Storbritannia GB2460259B, GB2475794B, GB2418014, EP2029941, GB2436212, GB2402206B

USA US8413358, US8136276, US7967690, US8574086

Russland RU2434181

Europa EP2029941, EP2315976, EP1787063 (A1), EP2388527

Kina CN101883953A, CN102105746A, CN101057105 (A), CN101438104

Australia AU2009248743A1, AU2007224634

Canada CA2725214, CA2579444, CA2645939

Sør-Afrika ZA2008/08702

Mexico MX2008011712

Sør-Korea KR101364191

Japan JP5281417, JP5496291

Brasil BRP10708894

India 4122/KOLNP/2008

New Zealand NZ571900

Tlf.: 0344 879 1227

Irland Tlf.: 01 8428 222

www.dimplexfires.com

© Glen Dimplex Flame Europe

Millbrook House, Grange Drive, Hedge End, Southampton, SO30 2DF

© Glen Dimplex Flame Europe. Alle rettigheter forbeholdt. Materialet i denne publikasjonen kan ikke reproduseres helt eller delvis uten skriftlig forhåndstillatelse fra Glen Dimplex Flame Europe.